602-10 SYSTEM LGH

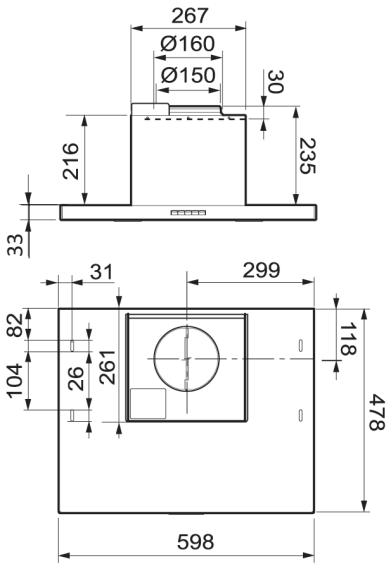

PRODUKTINFORMATION

Spiskåpa för montering infälld eller under skåprad. Slimmad front (33mm). Ledbelysning. Metalltrådsfilter. Timerstyrt motordrivet spjäll. Finns i vitt och rostfritt. För fastigheter med gemesam centralfläkt.

Bredd	60 cm
Osuppfångning	75 % vid 165 m3/h (46 l/s)
Belysning	2 x 2 W led
Elanslutning	230 V skyddsjordad Stickproppsanslutning (lgh). Fast anslutning av behörig elektriker (villa)
Montagehöjd min	450 mm för elspis 650 mm för gasspis
Kanalanslutning	Ø 125/160 mm

www.franke.se

ARTIKEL	ART.NR FRANKE
Rf 60 cm	110.0350.559
Vit 60 cm	110.0351.266

Make it wonderful

FRANKE