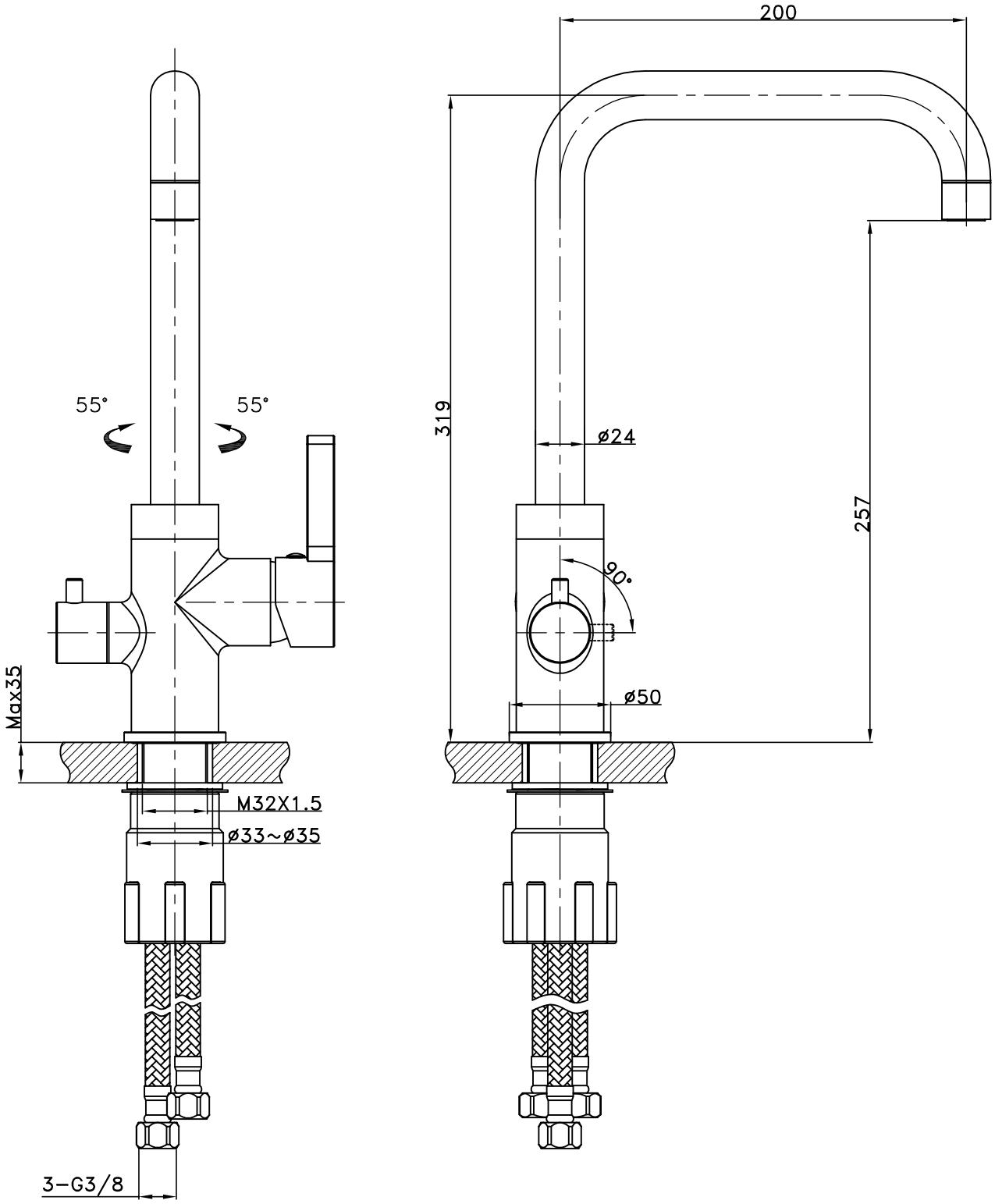
200
55°
55°
319
ø24
257
90°
ø50
Max35
M32X1.5
ø33~ø35
3-G3/8