Lusso Duschhörna rak 80 x 80

Måttangivelser

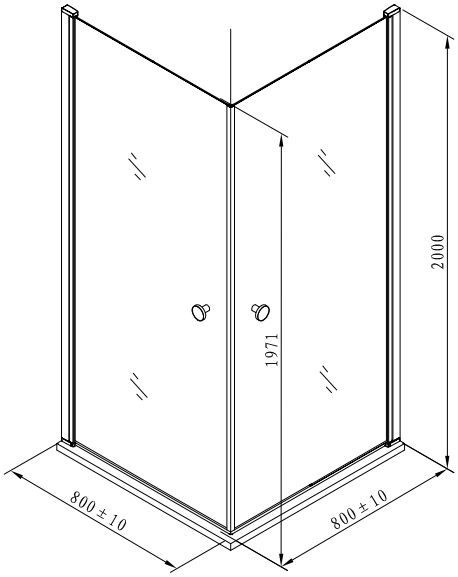

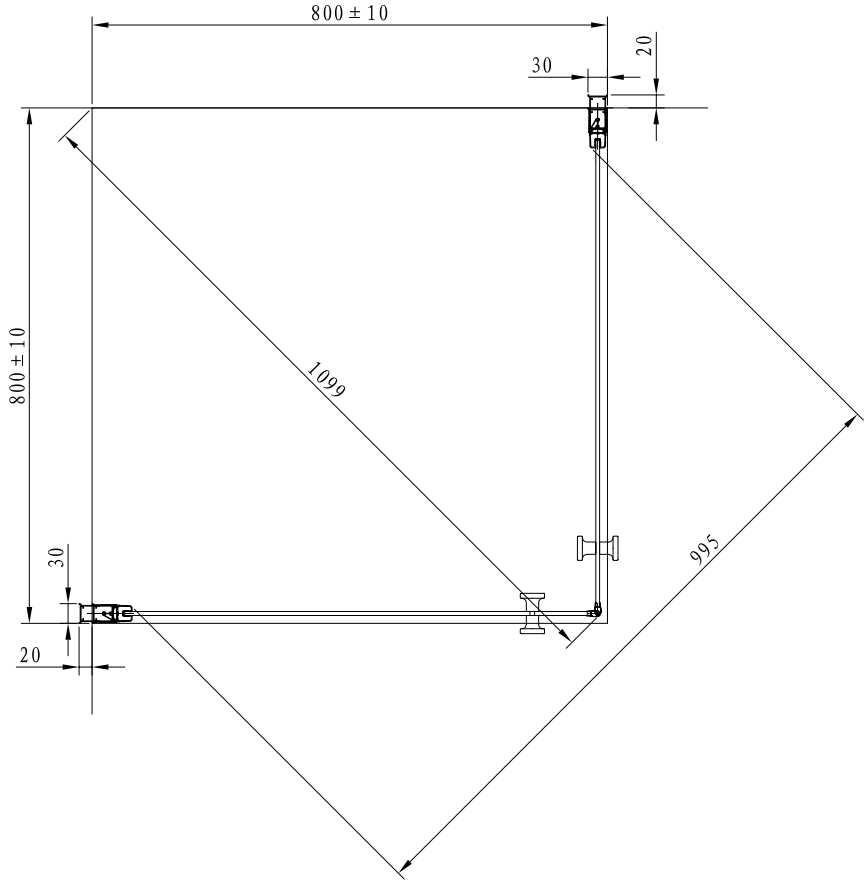

Lusso Duschhörna rak 70 x 90

Måttangivelser

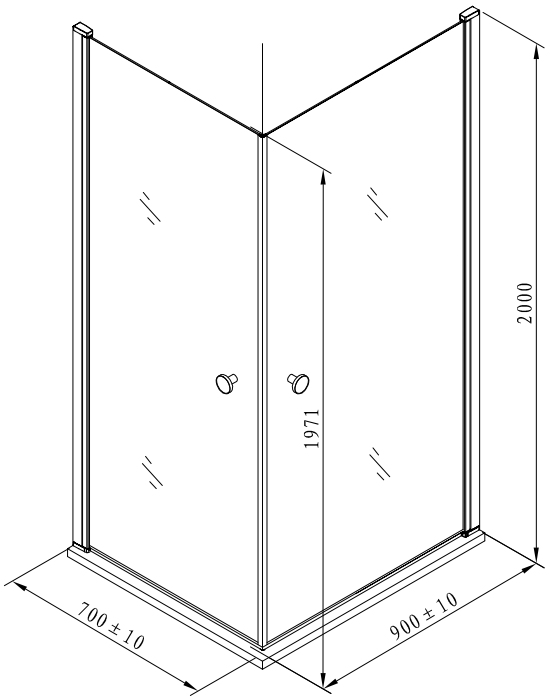

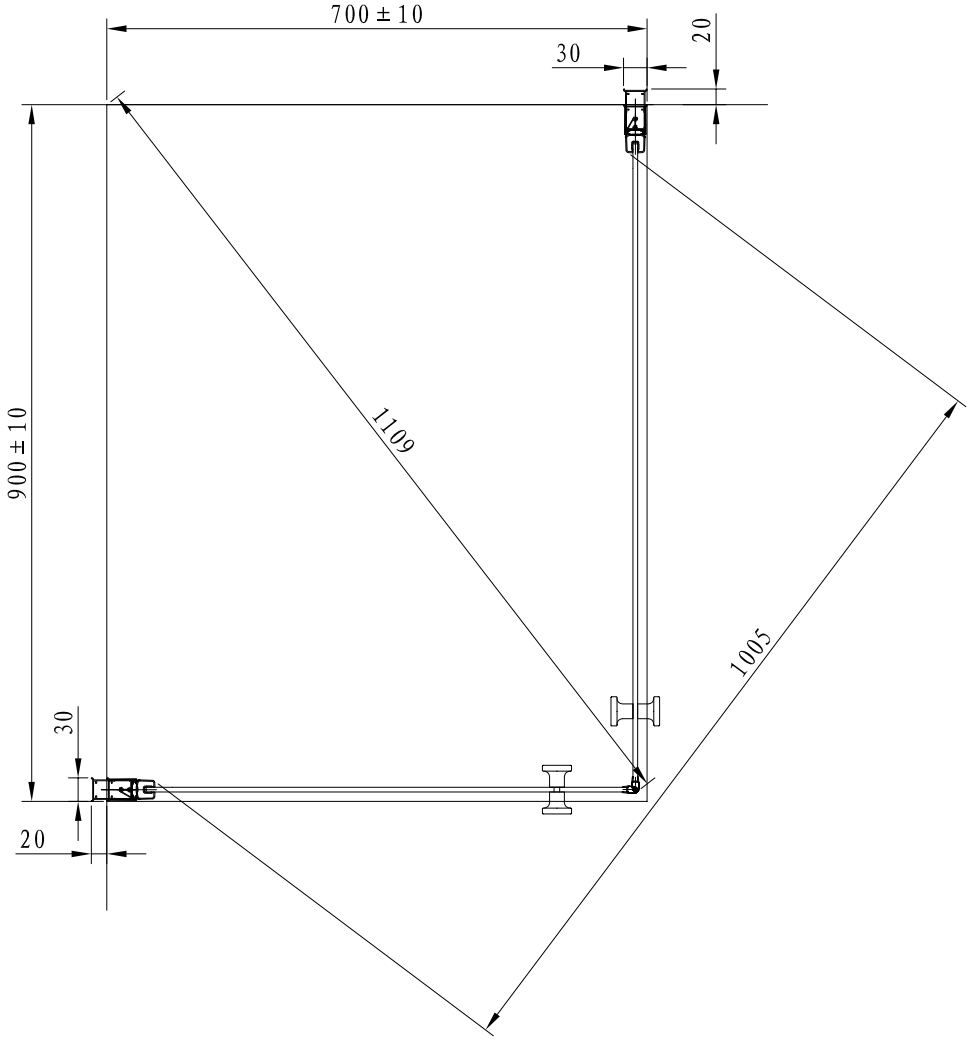

Lusso Duschhörna rak 80 x 90

Måttangivelser

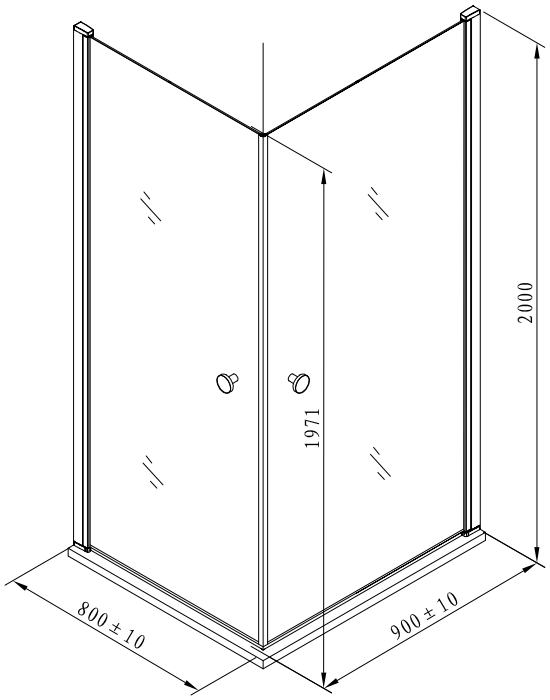

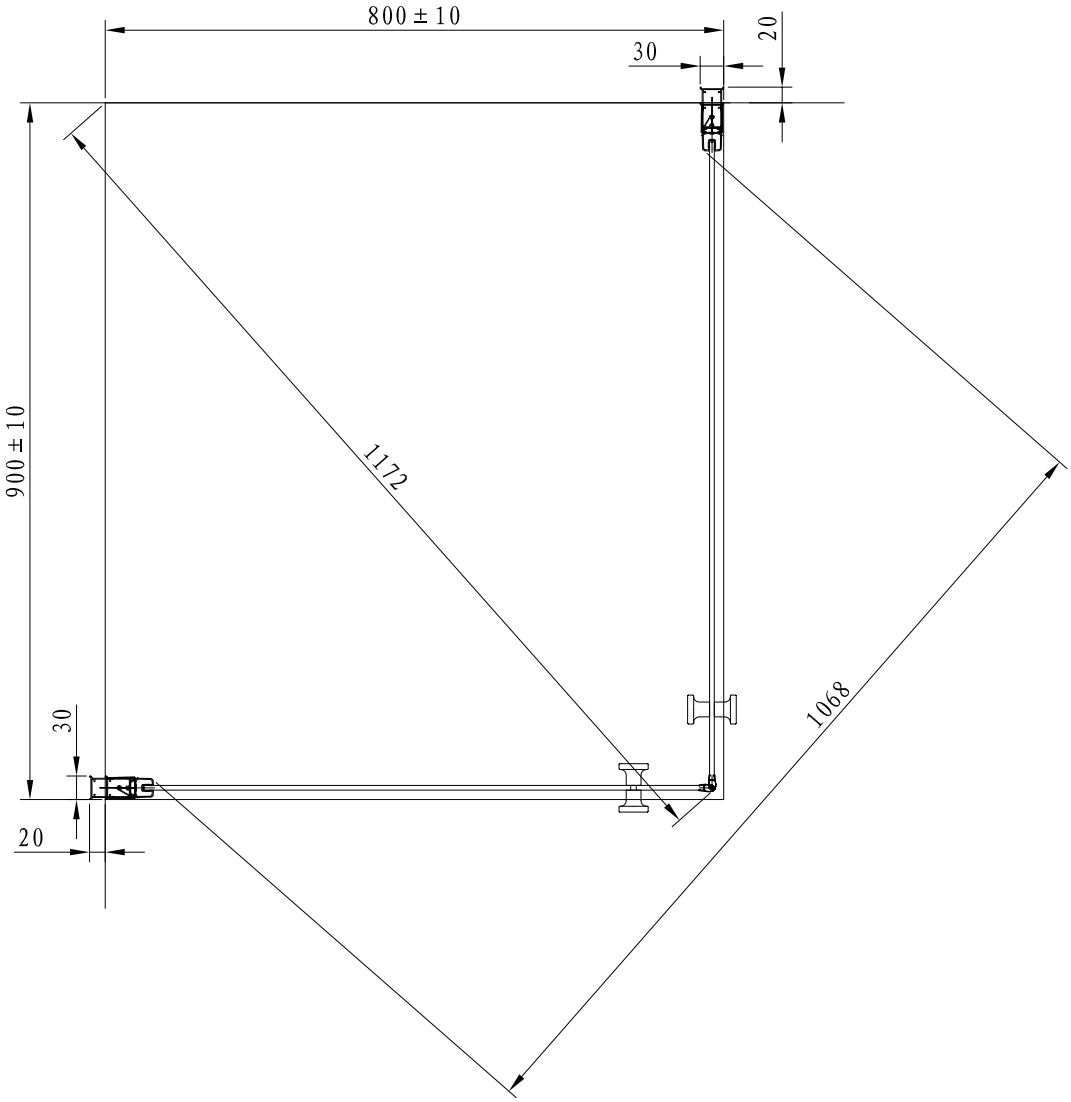

Lusso Duschhörna rak 90 x 90

Måttangivelser

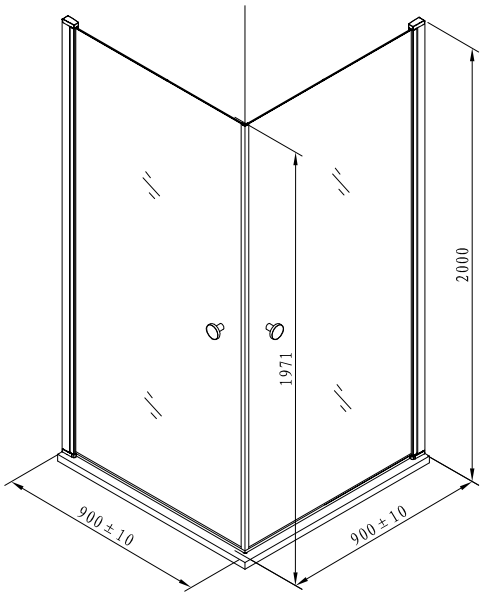

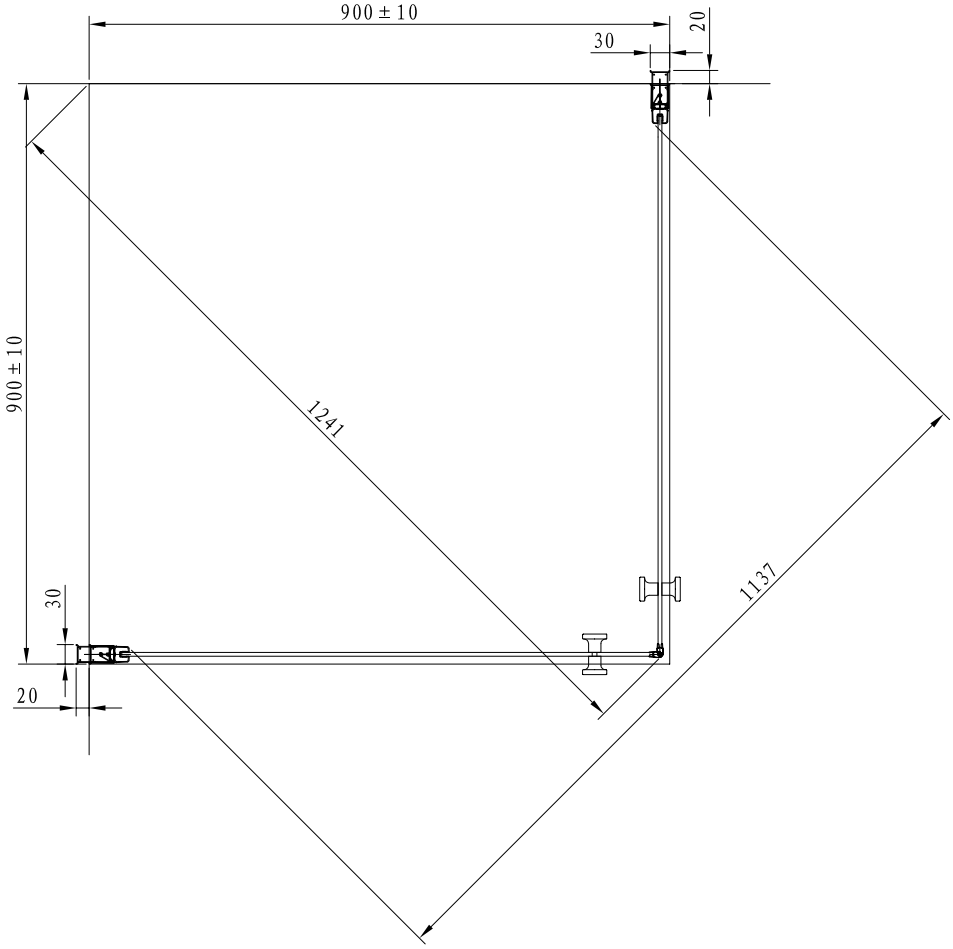

Lusso Duschhörna rak 100 x 100

Måttangivelser

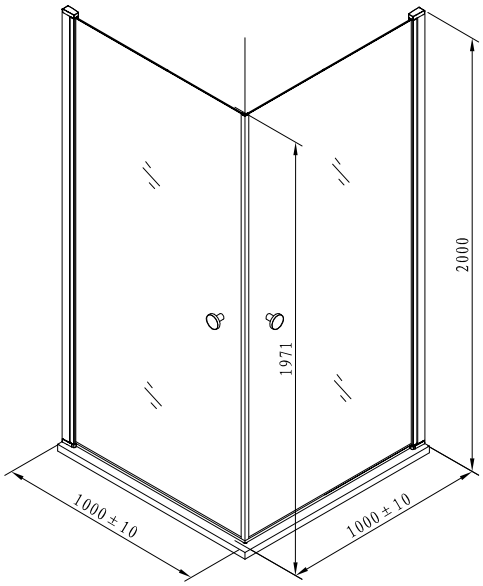

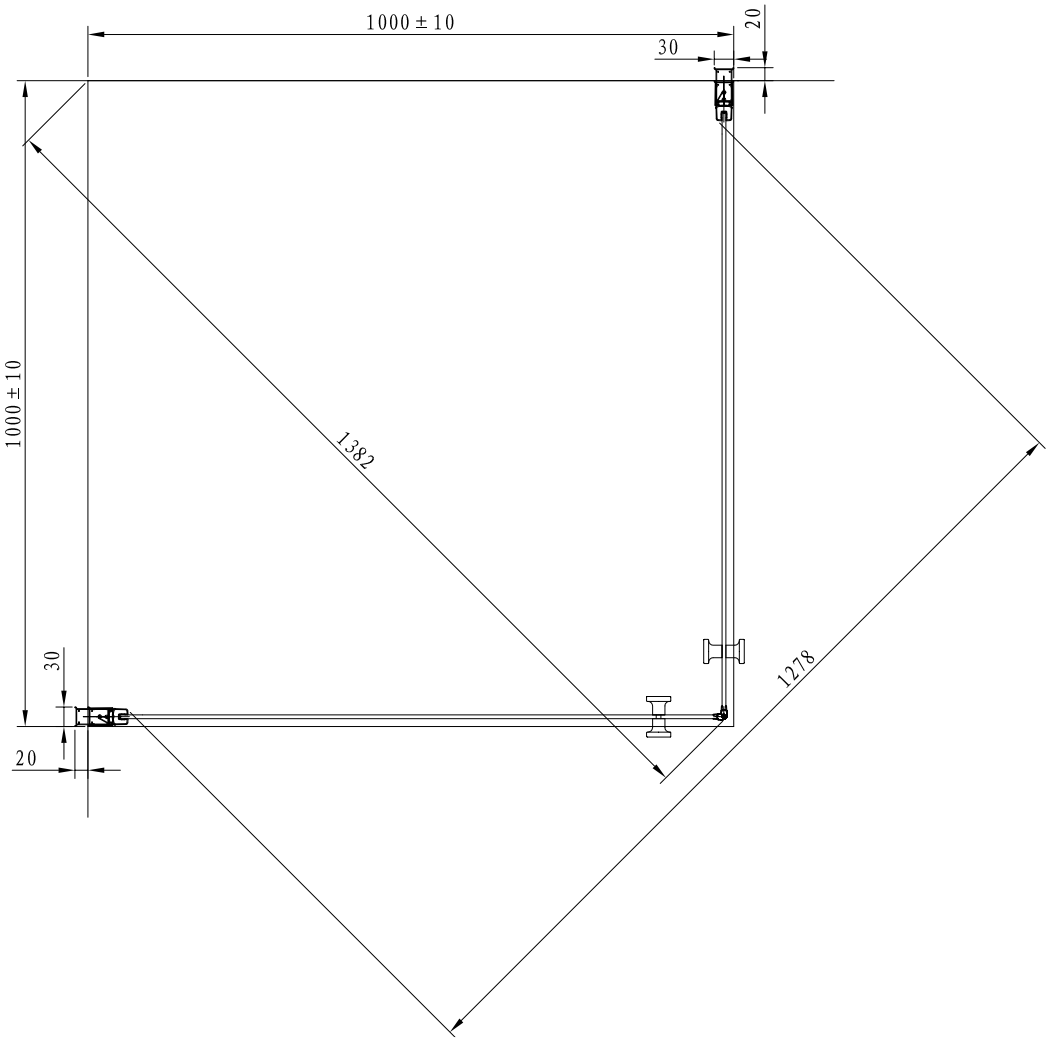

Lusso Duschhörna svängd 80 x 80

Måttangivelser

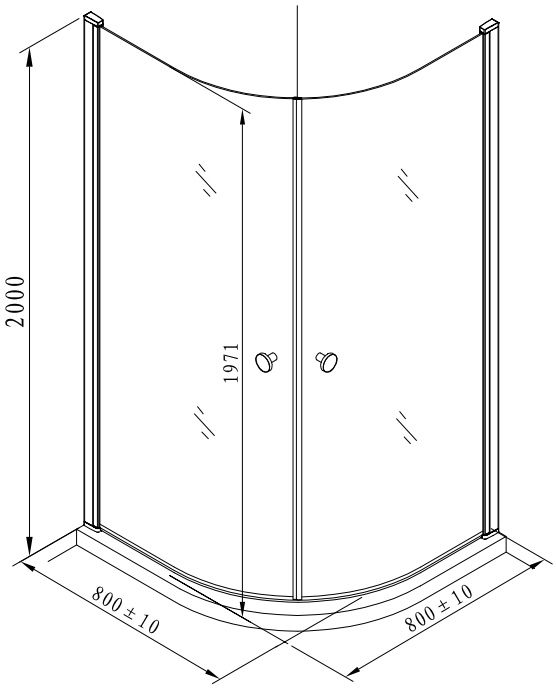

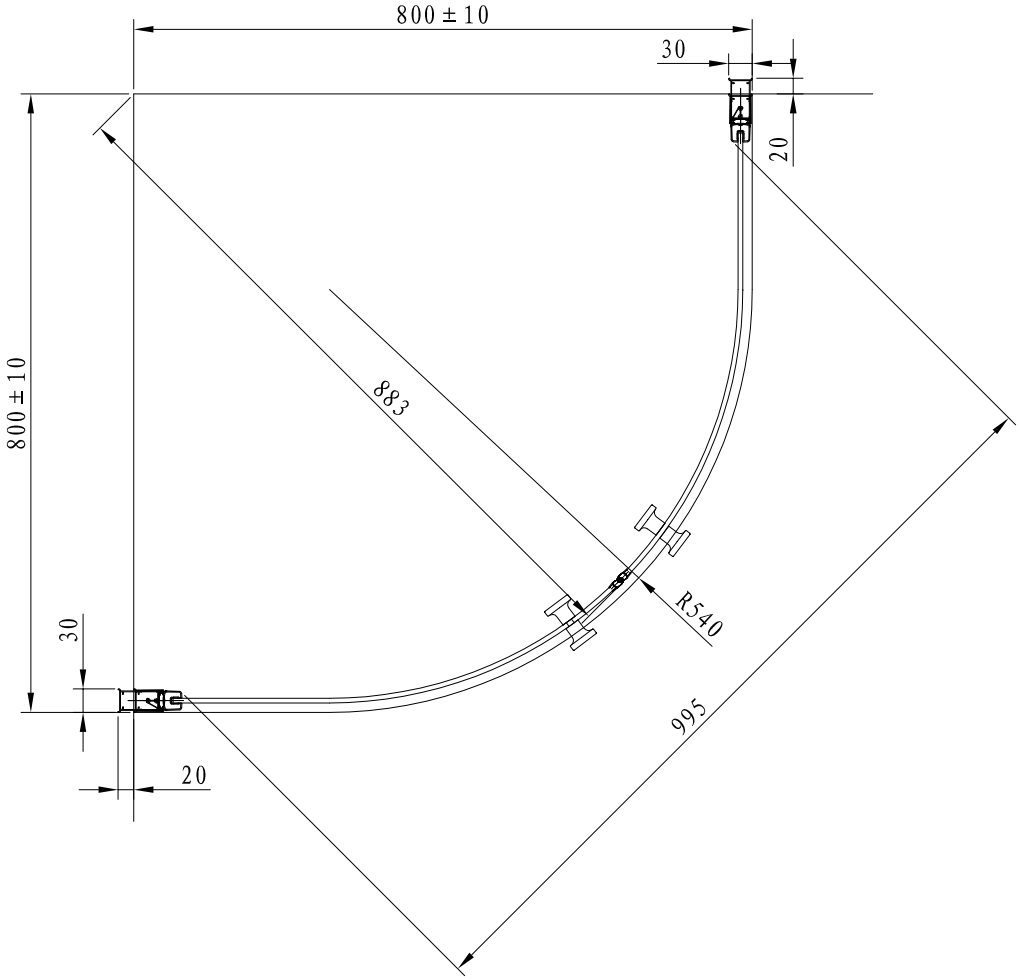

Lusso Duschhörna svängd 80 x 90

Måttangivelser

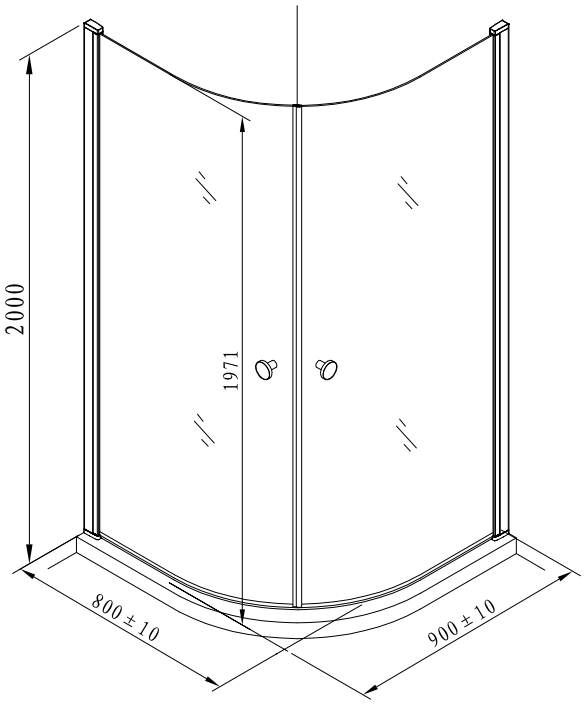

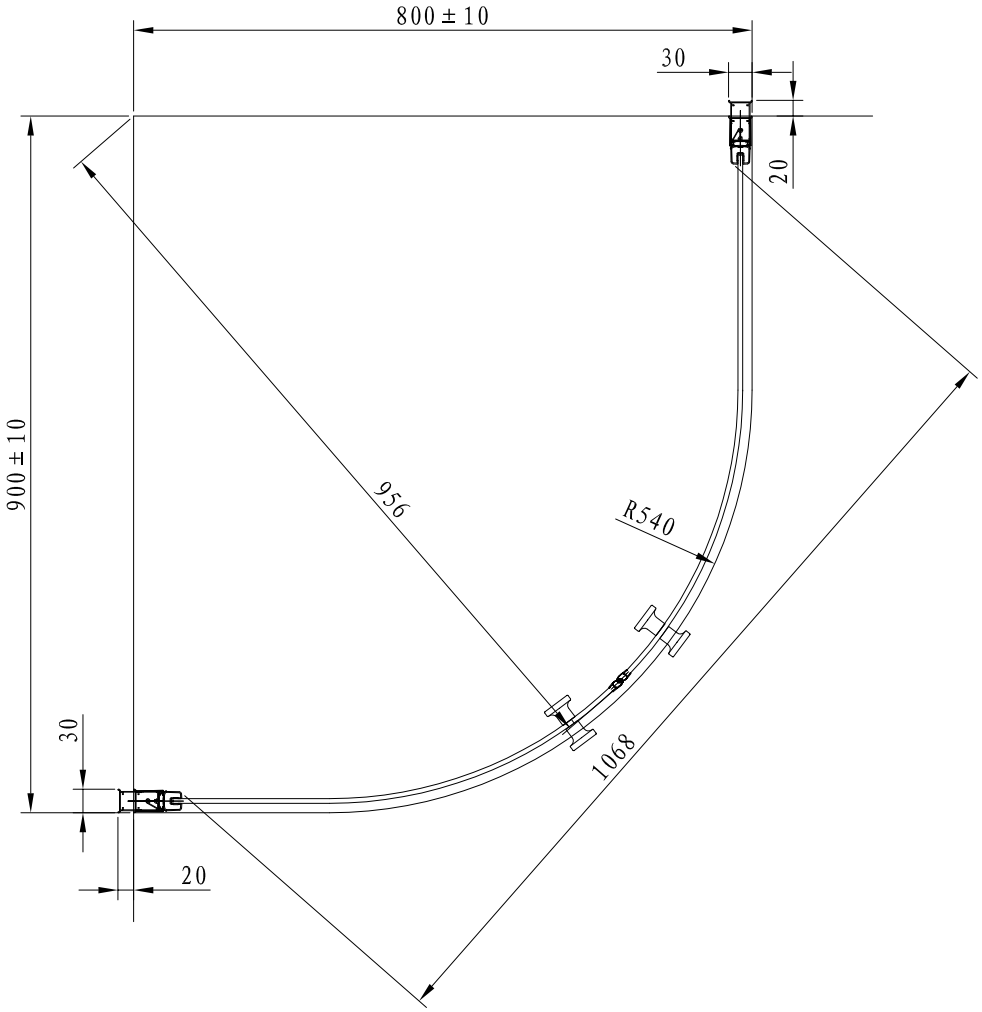

Lusso Duschhörna svängd 90 x 90

Måttangivelser

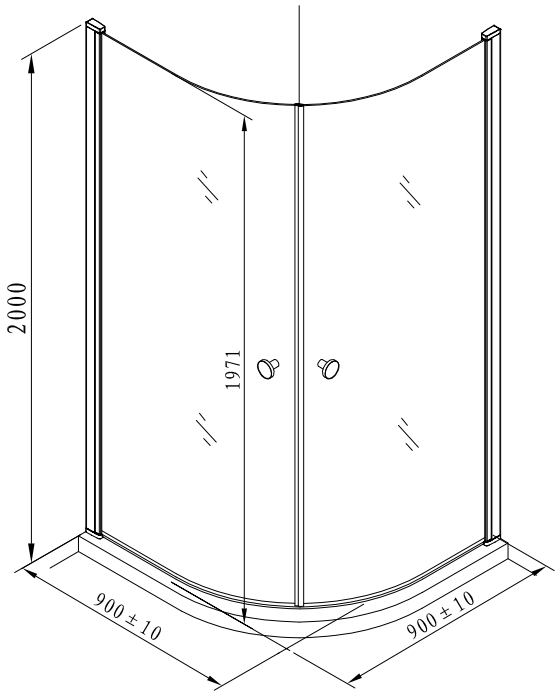

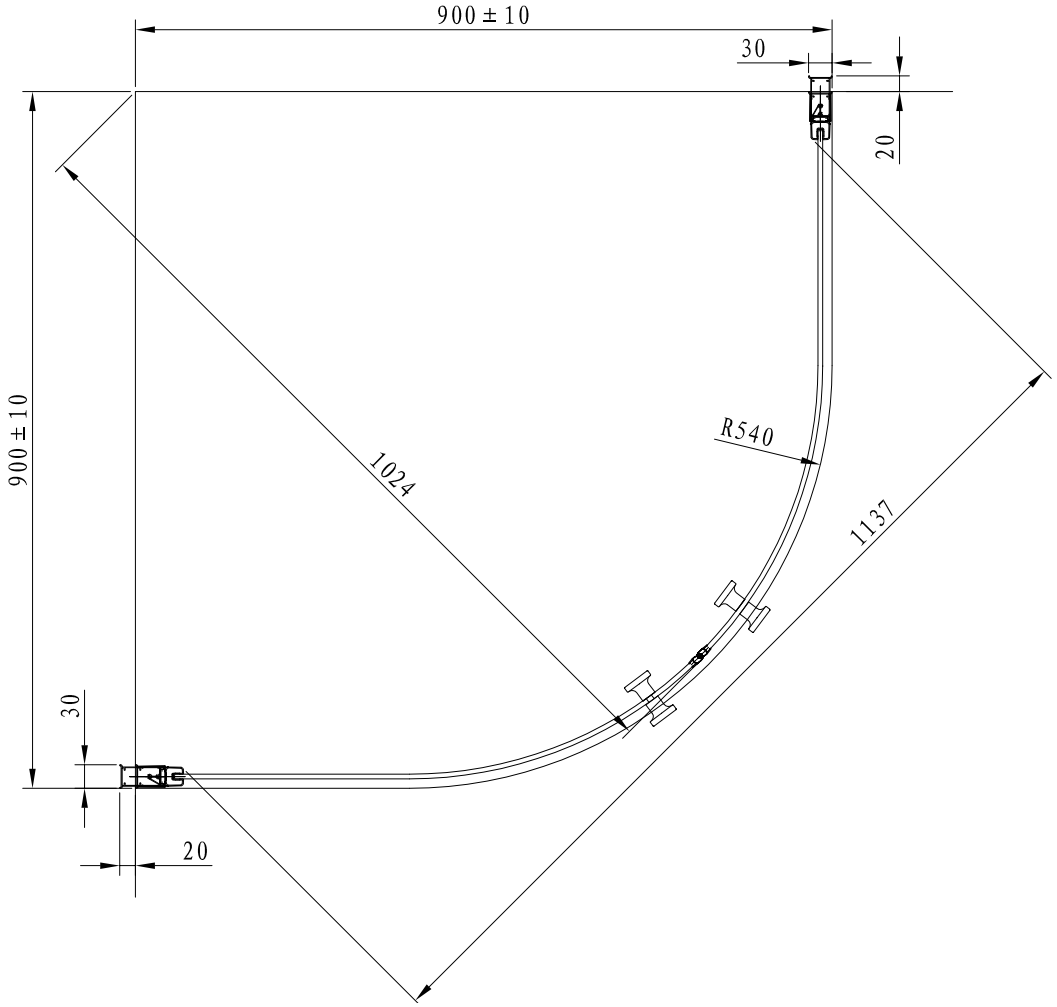

Lusso Duschhörna svängd 100 x 100

Måttangivelser

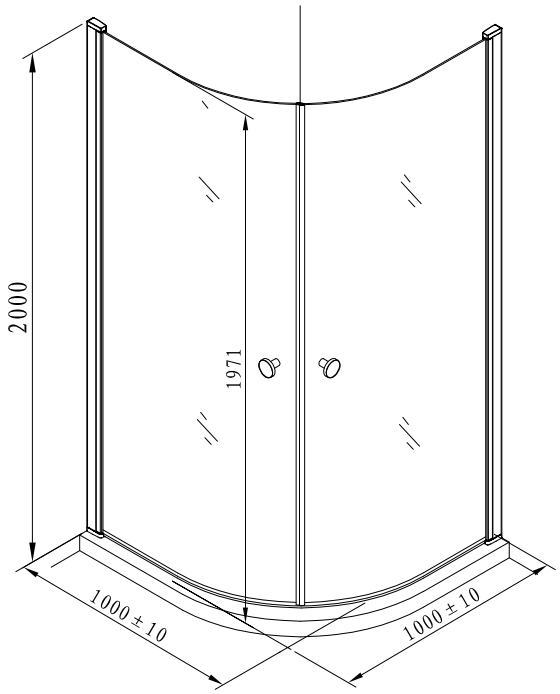

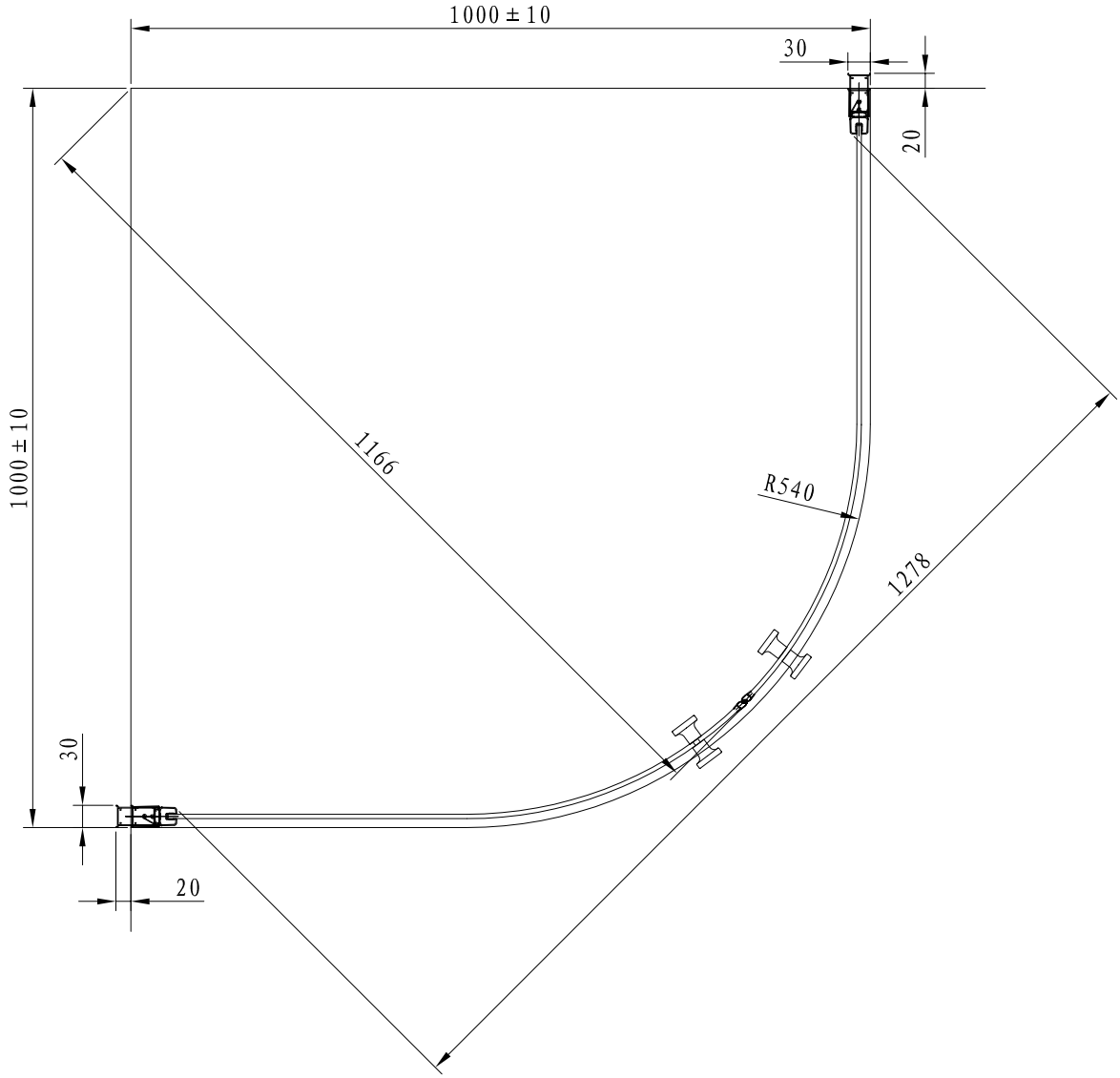

Alterna

2019-127

Alterna Badrum distribueras av Dahl Sverige AB och Optimera Svenska AB
För teknisk support, kontakta oss på 020-58 30 00 eller tks@dahl.se

10(10)